CLARK
THE FORKLIFT

PX 20

Elektro Niederhubwagen
2.000 kg

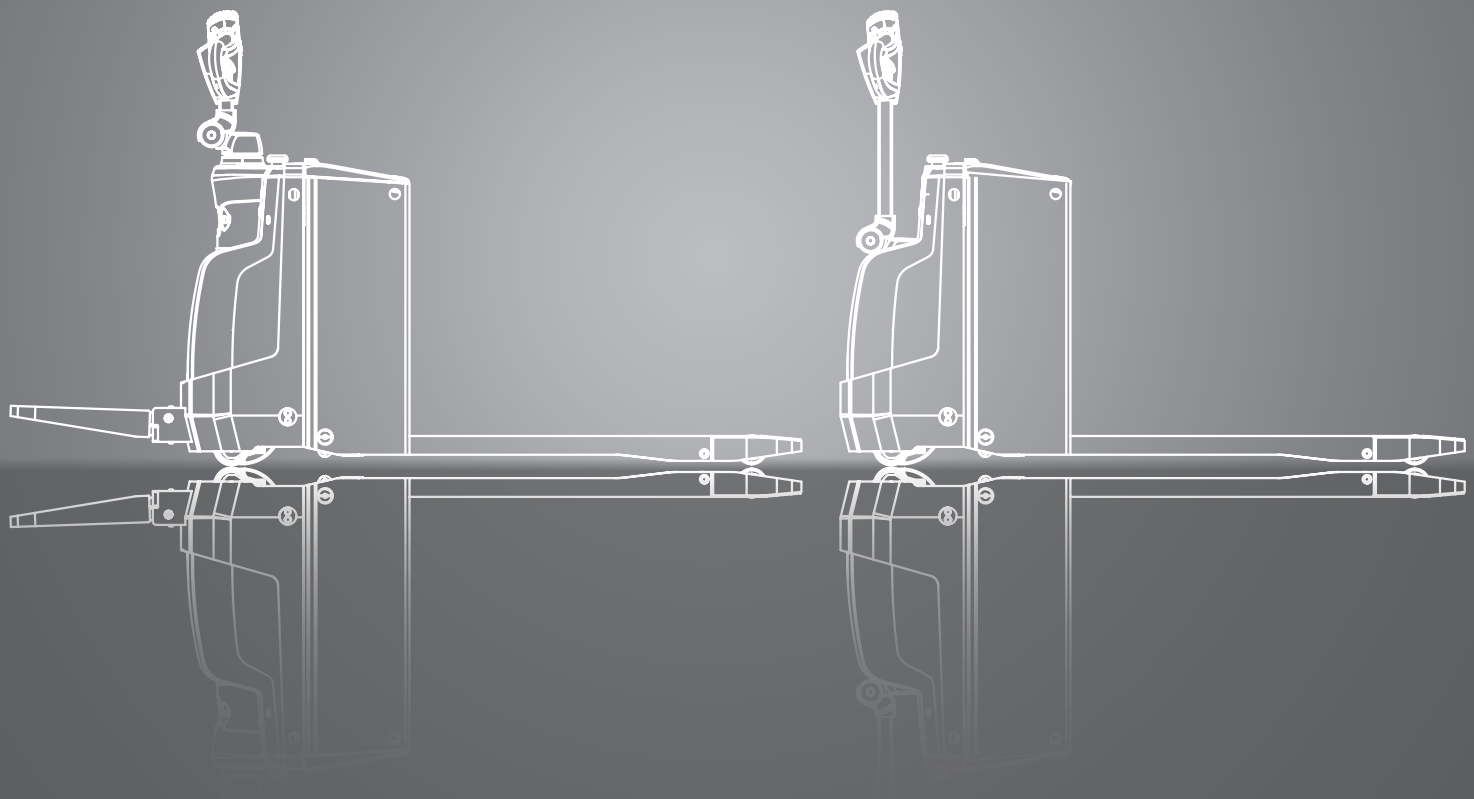

ABMESSUNGEN

PX 20

A = Bremsen
B = Fahren

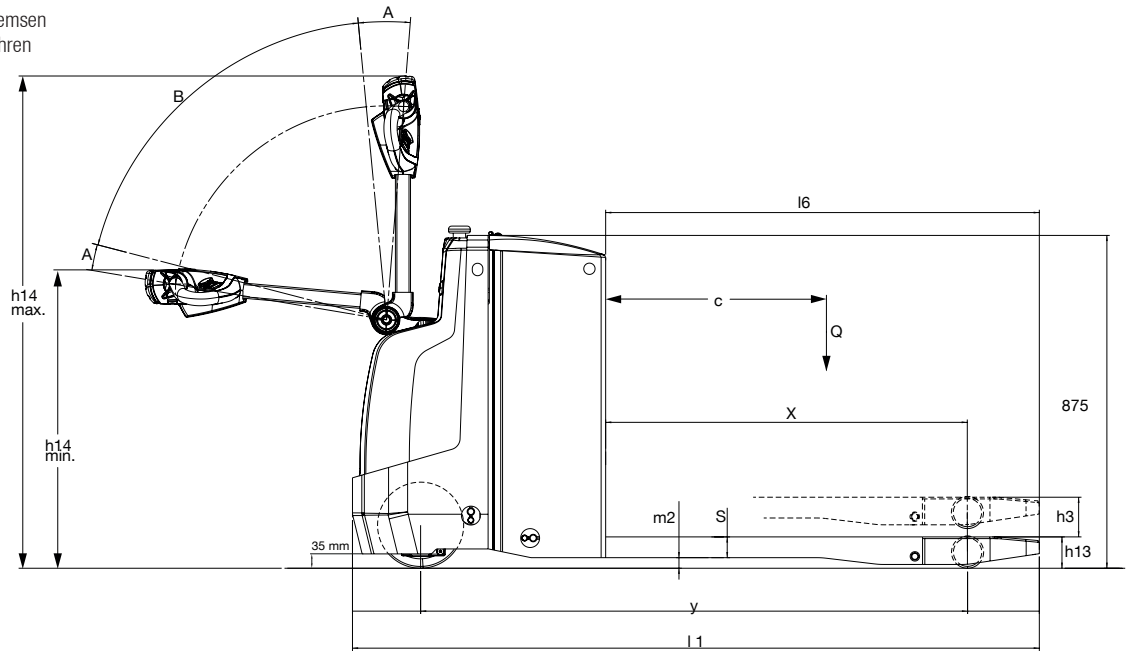

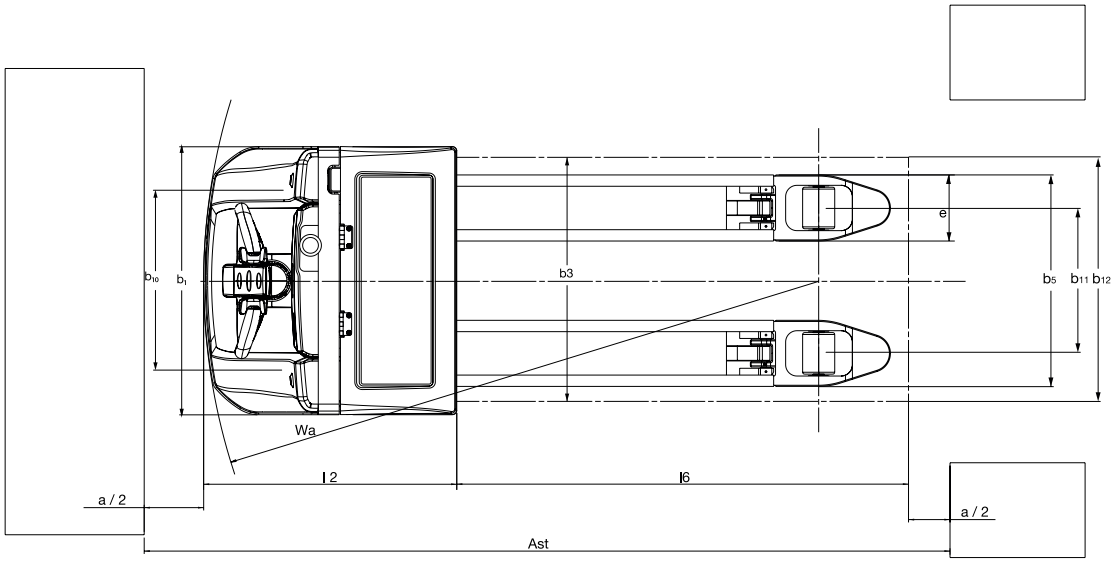

$$R_h = \sqrt{x^2 + \left(\frac{b_{12}}{2}\right)^2}$$

$$A_{st} = W_a + l_6 - x + a \text{ wenn } R_h < W_a$$

$$A_{st} = R_h + l_6 - x + a \text{ wenn } R_h > W_a$$

Die zugehörigen Werte finden Sie unter entsprechenden Zeilennummern in der Tabelle „Technische Daten“

TECHNISCHE DATEN

Kennzeichen	**1,1**	**Hersteller (Kurzbezeichnung)**		**CLARK**
	1,2	Typzeichen des Herstellers		PX20
	1,3	Antrieb		24V-Elektro
	1,4	Bedienung		Geh-Lenkung
	1,5	Tragfähigkeit / Last	Q (t)	2
	1,6	Lastschwerpunktabstand	c (mm)	600
	1,8	Lastabstand	x (mm)	1004
	1,9	Radstand	y (mm)	1356
Gewicht	2,1	Eigengewicht inkl. Batterie (siehe Punkt 6.5)	kg	515
	2,2	Achslast mit Last vorn / hinten	kg	855 / 1660
	2,3	Achslast ohne Last vorn / hinten	kg	407 / 108
Räder, Fahrwerk	3,1	Bereifung		PU
	3,2	Reifengröße, vorn (Antrieb)		230x82
	3,3	Reifengröße, Gabelrollen hinten (Tandem)		85x110 (85x70)
	3,4	Zusatzräder (Abmessungen)		100x40
	3,5	Räder, Anzahl vorn / hinten (x = angetrieben) (Tandem)		1x +2/2 (4)
	3,6	Spurweite, vorn	b10 (mm)	490
	3,7	Spurweite, hinten	b11 (mm)	385
Grundabmessungen	4,4	Hubhöhe	h3 (mm)	130
	4,8	Standhöhe (Plattform optional)	h7 (mm)	160
	4,9	Höhe Deichsel in Fahrstellung min./max.	h14 (mm)	796 / 1219
		Höhe Deichsel in Fahrstellung min./max. (mit optionaler Plattform)	(mm)	1066 / 1290
	4,15	Höhe gesenkt	h13 (mm)	83
	4,19	Gesamtlänge	l1 (mm)	1681
	4.20	Länge einschl. Gabelrücken	l2 (mm)	531
	4,21	Gesamtbreite	b1 (mm)	710
	4,22	Gabelzinkenmaße	s • e • l (mm)	55x175x1150
	4,25	Gabelaußenabstand	b5 (mm)	560
	4,32	Bodenfreiheit Mitte Radstand	m2 (mm)	28
	4,33	Arbeitsgangbreite bei Palette 1000 x 1200 quer (l6 x b12)	Ast (mm)	2273
	4,34	Arbeitsgangbreite bei Palette 800 x 1200 längs (l6 x b12)	Ast (mm)	2181
	4,35	OutsideTurning radius	Wa (mm)	1536
Leistungsdaten	5,1	Fahrgeschwindigkeit mit / ohne Last	km/h	6 / 6
	5,2	Hubgeschwindigkeit mit / ohne Last	m/s	0,04 / 0,05
	5,3	Senkgeschwindigkeit mit / ohne Last	m/s	0,05 / 0,05
	5,8	max. Steigfähigkeit mit / ohne Last		8 / 20
	5.10	Betriebsbremse		Elektromagnetisch
Antrieb / Motor	6,1	Fahrmotor, Leistung S2 60 min	kW	1,2
	6,2	Hubmotor, Leistung bei S3 15 %	kW	1,2
	6,3	Batterie nach DIN 43535		-
	6,4	Batteriespannung, Nennkapazität	AH/5hr	24V/150
	6,5	Batteriegewicht (mix / max)	kg	143 / 159
	6,6	Energieverbrauch nach VDI-Zyklus	kWh/h	-
	8,1	Art der Fahrsteuerung		AC
Sonst.	10,7	„Schalldruckpegel nach EN 12053, Fahrerohraccording to DIN EN 12053“	dB(A)	

Alle Angaben beziehen sich auf Fahrzeuge in Standardausführung mit kleinem Batterieraum
Alle Maßangaben unterliegen den üblichen Toleranzen.
Änderungen und technische Weiterentwicklungen vorbehalten. Abbildungen und technische Angaben sind für die Ausführung unverbindlich.

PRODUKTBESCHREIBUNG

PRODUKTBESCHREIBUNG

Mit CLARK Niederhubwagen PX20 Baureihe entscheiden Sie sich für nicht weniger als einen absolut robusten, wertbeständigen und komfortablen Niederhubwagen nach dem Built To Last©-Prinzip.

CLARK bietet robuste und wertbeständige Niederhubwagen für industrielle Einsätze. Ob zur Be- und Entladung von LKWs oder zum schweren Materialtransport im Lager, CLARK Lagertechnik ist für harte Einsätze ausgelegt und kann mit Batterien bis zu 375Ah ausgerüstet werden. Durch den optionalen seitlichen Batteriewechsel werden Zwei- und Dreischichteinsätze möglich.

Einfach mehr Produktivität

Die Bedienelemente in der Deichsel sind griffgünstig positioniert. Durch einen optionalen Taster kann zusätzlich eine Steuerung bei senkrechtstehender Deichsel auf engstem Raum erfolgen. Alle Funktionen zum Heben, Senken und Fahren werden durch eine neuentwickelte ergonomische Deichsel gesteuert. Die Konzentration des Bedieners liegt somit ganz bei Transportvorgang.

Zuverlässigkeit

Die robuste Bauweise dieser Fahrzeuge nach dem Built To Last©-Prinzip ist augenscheinlich erkennbar. In der Konstruktion hat CLARK für diese Hochhubwagen auf bewährte Komponenten zurückgegriffen und diese durch geschickte Konstruktion solide verbaut. Nicht nur die Materialien für Deichsel und Batterieabdeckung (aus Metall) sind für eine lange Lebensdauer designt, auch die weiteren Komponenten, wie Getriebe, Achsen und Motoren steigern weiter die Zuverlässigkeit dieser Baureihe.

Antrieb

Durch einen wartungs- und verschleißfreien Drehstromfahrantrieb (AC-Technik) lassen sich CLARK Hochhubwagen dynamisch und präzise ansteuern. Mithilfe einer Zapi-Steuerung (Zapi AC-0) des AC-Antriebs lässt sich das Fahrverhalten individuell anpassen.

Sicherheit

Für Links und auch Rechtshänder sind die PX-Modelle gleich gut steuerbar, da die Tasten für Fahr- und Hubfunktion beidseitig angeordnet sind. Durch eine abgeschrägte Batteriehaube wird zudem die Sicht auf die Waren erleichtert.

Batterieräume und Ladetechnik :

Die robusten einteiligen Rahmen sind in verschiedenen Ausführungen erhältlich.

Drei unterschiedliche Batterieräume stehen zur Verfügung.

- Batterieraum (Klein) für 150Ah Batterien
- Batterieraum (Medium) 250Ah Batterien
- Batterieraum (Groß) 375 Ah Batterien

Für den großen Batterieraum ist zusätzlich ein seitlicher Batteriewechsel möglich (Option).

Einfaches Handling bietet außerdem das optionale integrierte Ladegerät, welches das Nachladen der Batterie an jeder Netzsteckdose ermöglicht.

Reduzierte Wartungskosten

Die wartungsfreien Drehstromfahrmotoren und die einteilige Motorhaube reduzieren Ihre Wartungskosten auf ein Minimum. Servicetechniker haben leichten und schnellen Zugang zu den wichtigsten Komponenten.

Die Deichselelektronik, die Fahrzeugsteuerung und das integrierte Ladegerät (Option) sind nach Schutzklasse IP54 gegen Schmutz und Feuchtigkeit geschützt.

Optionale Aktivierung über PIN-Code

Mit einer vierstelligen PIN kann die Aktivierung auch ohne Zündschlüssel erfolgen.

Somit haben nur Befugte Zugang zum Fahrzeug - auch eine automatische Abschaltung um unbefugte Nutzung zu erschweren ist einstellbar. Die Fahreigenschaften (wie Beschleunigung, Höchstgeschwindigkeit oder Bremsverhalten) können je PIN-Code individuell eingestellt werden (bis zu 25 PIN-Codes mit unterschiedlichen Fahrparametern speicherbar).

Optionale Plattform

Die PX-Baureihe kann mit einer klappbaren Fahrerplattform ausgestattet werden. Hiermit steigern Sie sowohl Sicherheit als auch Ergonomie im Einsatz. Die Trittfläche der Plattform hat eine rutschfeste Oberfläche und bietet durch eine zusätzliche Federung optimalen Komfort. Die sehr niedrige Tritthöhe der Plattform von nur 160 mm erleichtert zudem das Auf- und Absteigen im Alltag. Sollte der Fahrer die Plattform verlassen und sich diese leicht anheben, wechselt das Fahrzeug automatisch in den Stand-by-Modus und ist nicht mehr verfahrbar.

Manövrierhilfe bei beengten Platzverhältnissen

Auf Wunsch wird ein Taster zum Fahren mit hochgestellter Deichsel an der Rückseite des Deichselkopfs montiert. Nach Aktivierung in Fahrposition (1x für langsames Vorwärtsrollen, 2x für langsames Rückwärtsrollen) lassen sich die Niederhubwagen präzise und feinfühlig auch mit hochgestellter Deichsel z.B. auf einem LKW bis an die Bordwand verfahren, so kann die verfügbare Stellfläche optimal genutzt werden.

Zusatzausstattung:

- Tandem-Gabelrollen
- Akustischer Rückfahralarm (Smart-Type)
- Kriechgangfunktion
- Aktivierung über PIN-Code
- Lastschutzgitter
- Integriertes Ladegerät (15A)
- Plattformausführung
- Durchgriffschutzgitter
- Taster zum Fahren mit hochgestellter Deichsel
- Unterschiedliche Batterieräume (Klein, Mittel, Groß)
- Seitlicher Batteriewechsel (nur mit großem Batterieraum)

ALLGEMEINE DATEN

Batterieabhängige Abmessungen			PX20				
			Art Batteriewechsel		Standard		
			Batterieraum		Klein	Mittel	Groß
1,9	Radstand		y	mm	1356	1430	1495
4,19	Gesamtlänge	ohne Plattform	l1	mm	1681	1755	1821
		mit Plattform oben/unten			1775/2181	1849/2255	1914/2320
4.20	Länge einschl. Gabelrücken	ohne Plattform	l2	mm	531	605	671
		mit Plattform oben/unten			625/1031	699/1105	764/1170
4,33	Arbeitsgangbreite bei Palette 1000 x 1200 quer	ohne Plattform	Ast	mm	2273	2347	2412
		mit Plattform oben/unten			2367/2773	2441/2847	2506/2912
4,34	Arbeitsgangbreite bei Palette 800 x 1200 längs	ohne Plattform	Ast	mm	2181	2255	2320
		mit Plattform oben/unten			2275/2681	2349/2755	2414/2820
4,35	Wenderadius	ohne Plattform	Ast	mm	1536	1610	1675
		mit Plattform oben/unten			1630/2036	1704/2110	1769/2175

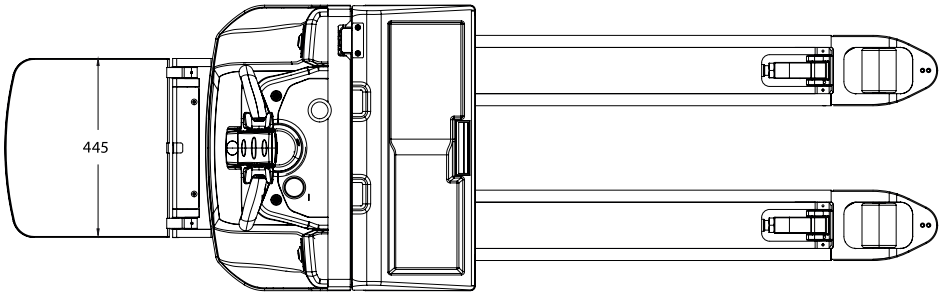

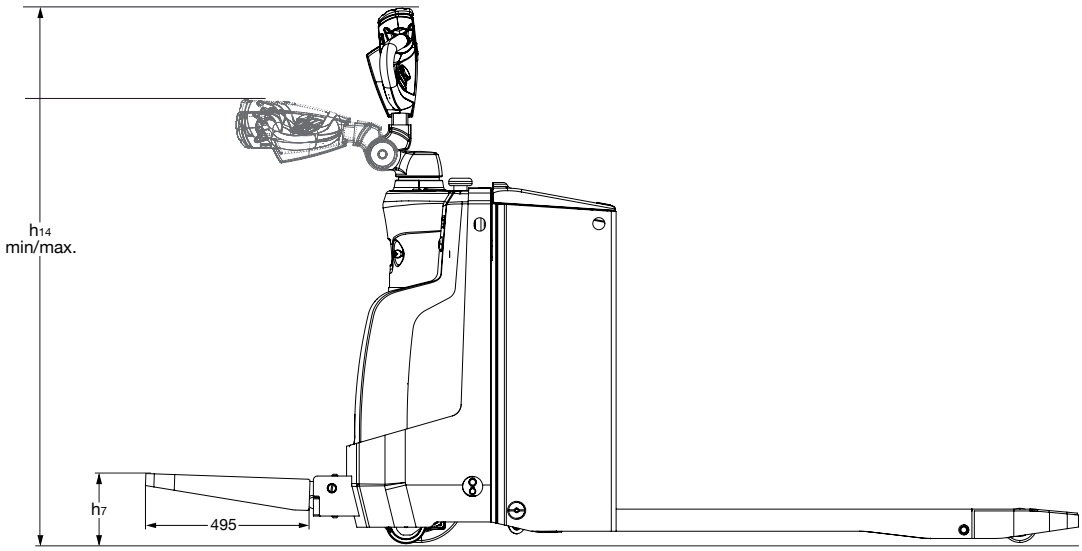

Technische Verbesserungen und Änderungen bleiben vorbehalten. Abbildungen und technische Angaben sind für die Ausführung unverbindlich.
Alle Maßgaben unterliegen den üblichen Toleranzen (+5% und -10%).

CLARK
THE FORKLIFT

LiFePo Gabelstapler GmbH
Hafenweg 11 · D-59192 Bergkamen
Tel.: +49 2389 7 79 74 50 · Fax: +49 2389 7 79 73 27
info@lifepo-gabelstapler.de · www.lifepo-gabelstapler.de